ՆԱԽԱԳԻԾ

,,ԱՄ ՆԱԽԱԳԻԾ,, ՍՊԸ

Ա Շ Խ Ա Տ Ա Ն Ք Ա Յ Ի Ն   Ն Ա Խ Ա Գ Ի Ծ

Գ Ի Ր Ք 1 - Ն Ա Խ Ա Գ Ի Ծ

Պ Ա Տ Վ Ե Ր - ՇՄԱՀ-ԳՀԽԾՁԲ-25/81-1

Պ Ա Տ Վ Ի Ր Ա Տ Ո Ւ - ԱՐԹԻԿԻ ՀԱՄԱՅՆՔԱՊԵՏԱՐԱՆ

ՀՀ ՇԻՐԱԿԻ ՄԱՐԶԻ ԱՐԹԻԿ ՀԱՄԱՅՆՔԻ ՓԱՆԻԿ ԲՆԱԿԱՎԱՅՐԻ «ՓԱՆԻԿ ՆԱԽԱԴՊՐՈՑԱԿԱՆ ՈՒՍՈՒՄՆԱԿ ՀԱՍՏԱՏՈՒԹՅՈՒՆ» ՀՈԱԿ-Ի ՇԵՆՔԻ ՋԵՌՈՒՑՈՒՄ

2025 թ.

ք. Վանաձոր

,,ԼՍ ՆԱԽԱԳԻԾ,, ՍՊԸ

ԱՇԽԱՏԱՆՔԱՅԻՆ ՆԱԽԱԳԻԾ

ՀՀ ՇԻՐԱԿԻ ՄԱՐԶԻ ԱՐԹԻԿ ՀԱՄԱՅՆՔԻ ՓԱՆԻԿ ԲՆԱԿԱՎԱՅՐԻ «ՓԱՆԻԿ ՆԱԽԱԴՊՐՈՑԱԿԱՆ ՈՒՍՈՒՄՆԱԿ ՀԱՍՏԱՏՈՒԹՅՈՒՆ» ՀՈԱԿ-Ի ՀԵՆՔԻ ՋԵՌՈՒՑՈՒՄ

ԳԻՐՔ 1 - ՆԱԽԱԳԻԾ

ՊԱՏՎԵՐ - ՇՄԱՀ-ԳՀԽԾՁԲ-25/81-1

ՊԱՏՎԻՐԱՏՈՒ - ԱՐԹԻԿԻ ՀԱՄԱՅՆՔԱՊԵՏԱՐԱՆ

ԼԻՑԵՆԶԻԱ - 001413

ՀԱՄԱՁԱՅՆԵՑՎԱԾ Է՝

ՀԱՄԱՅՆՔԻ ՂԵԿԱՎԱՐ՝ Ա.ՈՍԿԱՆՅԱՆ

ՏՆՕՐԵՆ՝ Ա.ՍԱՐԳՍՅԱՆ

ՆԳՃ՝ Հ.ՀԱԿՈԲՅԱՆ

2025 Թ.

1

ԲԱՆՎՈՐԱԿԱՆ ԳԾԱԳՐԵՐԻ ԱՄՓՈՓԱԳԻՐ

N/N	ԹԵՐԹԵՐԻ ԱՆՎԱՆՈՒՄ	ԹԵՐԹ
1	2	3
1.	Ընդհանուր տվյալներ	Ջ-1
2.	Ջեռուցման ներքին համակարգի նյութերի մասնագիր	Ջ-2
3.	Առաջին հարկի հատակագիծ ջեռուցման ներքին ցանցերով	Ջ-3
4.	Երկրորդ հարկի հատակագիծ ջեռուցման ներքին ցանցերով	Ջ-4
5.	ՋԵՌՈՒՑՄԱՆ ՏԱՐԱԾԱԿԱՆ ՍԽԵՄԱ «ԿԱՆԳՆԱԿ 1, 2, 8»	Ջ-5
6.	ՋԵՌՈՒՑՄԱՆ ՏԱՐԱԾԱԿԱՆ ՍԽԵՄԱ «ԿԱՆԳՆԱԿ 3-:-7»	Ջ-6
7.	ՋԵՌՈՒՑՄԱՆ ՏԱՐԱԾԱԿԱՆ ՍԽԵՄԱ «ԿԱՆԳՆԱԿ 9-:-11»	Ջ-7
8.	ՋԵՌՈՒՑՄԱՆ ՏԱՐԱԾԱԿԱՆ ՍԽԵՄԱ «ԿԱՆԳՆԱԿ 12-:-14»	Ջ-8

ՎԿԱՅԱԿՈՉՄԱՆ ՓԱՍՏԱԹՂԹԵՐԻ ԱՄՓՈՓԱԳԻՐ

ՆՇԱՆԱԿՈՒՄ	ԱՆՎԱՆՈՒՄ	ԾԱՆՈԹՈՒԹՅՈՒՆ
1	2	3
ՀՀՇՆ IV-12.02.01-04	«ՋԵՌՈՒՑՈՒՄ, ՕԴԱՓՈԽՈՒՄ ԵՎ ՕԴԻ ԼԱՎՈՐԱԿՈՒՄ»	
ՀՀՇՆ 24-01-2016	«ՇԵՆՔԵՐԻ ՋԵՐՄԱՅԻՆ ՊԱՇՏՊԱՆՈՒԹՅՈՒՆ»	
ՍՆԻՊ 2.04.07-86 և 3.05.03-85	«Ջերմային ցանցեր»	
ՍՆԻՊ II-35-76	«Կաթսայական կայանք»	

ՋԵՐՄԱՄԱՏԱԿԱՐԱՐՄԱՆ ՀԱՇՎԱՐԿԱՅԻՆ ՏՎՅԱԼՆԵՐ

Անվանումը	Շենքի ծավալը	Արտաքին հաշվ. ջերմ-նը °C	Ջերմության ծախսը կկալ/ժամ /ՎՏ		
			ջեռուցում	օդափոխություն	ընդամենը
Ջեռուցում	2974	-19	50774	14698	65472/76144

ԲԱՑԱՏՐԱԳԻՐ

Ջեռուցման և օդափոխության նախագիծը կատարված է նախագծային առաջադրանքի, առաջադրանքի գործող ՀՀՇՆ IV-12.02.01-04, ՍՆԻՊ 2.04.07-86 և 3.05.03-85 հիման վրա:

Ջեռուցման ցանցը նախագծված է երկխողովականի, ներքին մատակարարմամբ, ջերմատարի փակուղային շարժմամբ: Ջեռուցման համար պահանջվող ծախսը կազմում է 65472կկալ/ժամ (76144 Վտ): Ջեռուցման ծախսին համապատասխան ընտրվել են 60 կՎտ հզորությամբ, փակ այրման խցով /տուրբո/ ջեռուցման կաթսաներ, որոնցից մեկը երկկոնտուրանի է և նախատեսված է տաք ջրամատակարարման և անհրաժեշտության դեպքում ջռուցմա ցանցին սնուցելու նպատակով: Կաթսաները տեղադրվել են առաջին հարկում:

Ջեռուցման համակարգը իրականացված է ստորին մատակարարումով երկխողովականի ջրային փակուղային շարժումով: Ջերմաստիճանը Ջ1 /սնող /85 °C է, Ջ2 /հետադարձ/ 60 °C: Սենյակների օդի ջերմաստիճաններն ընդունված են համաձայն նորմաների:

Որպես ջեռուցման սարք նախատեսված են ալյումինե մարտկոցներ և պոլիպրոպիլենե խողովակներ Φ50-:-20 մմ: Սնող և հետադարձ խողովակները դռների հետ հատման մասերում անցնում են բետոնե ընդհատակի մեջով: Պատերի հետ հատման տեղամասերում նախատեսված է խողովակները մոնտաժել պողպատե պաշտպանիչ պատյանների միջով: Ջեռուցման համակարգից օդի հեռացումը նախատեսված է իրականացնել պտուտակավոր օդահան փականների միջոցով: Շահագործումից առաջ ջեռուցման համակարգն ենթարկվում է հիդրավլիկ փորձարկման, թողարկումից հետո ջեռուցման համակարգը ենթակա է կարգաբերման:

Տնօրեն	Ա.ՍԱՐԳՍՅԱՆ		ՀՀ Շիրակի մարզի Արթիկ համայնքի Փանիկ բնակավայրի «Փանիկի նախադպրոցական ուսումնական հաստատություն» ՀՈԱԿ-ի շենքի ջեռուցում			
ՆԳՃ	Հ. ՅԱԿՈԲՅԱՆ					
Գծեց	Ս.ՂԱՂԱՑՊԱՆՅԱՆ			ՓՈՒԼ	ԹԵՐԹ	ԹԵՐԹԵՐ
				ԱՆ	Ջ - 1	
			ՋԵՌՈՒՑՄԱՆ ՀԱՄԱԿԱՐԳԻ ՆՅՈՒԹԵՐԻ ՄԱՍՆԱԳԻՐ	«ԼՈ ՆԱԽԱԳԻԾ» ՍՊԸ		

ՋԵՌՈՒՑՄԱՆ ՀԱՄԱԿԱՐԳԻ ՆՅՈՒԹԵՐԻ ՄԱՍՆԱԳԻՐ

ԹԻՎ	ԳՈՍՏ	ԱՆՎԱՆՈՒՄ	ՔԱՆԱԿ	ՉԱՓՄԱՆ ՄԻԱՎՈՐ	ԾԱՆՈԹՈՒԹ.
1	2	3	4	5	6
1.		ՓԱԿ ԱՅՐՄԱՆ ԽՑՈՎ ՋԵՌՈՒՑՄԱՆ ԵՐԿԿՈՆՏՈՒՐԱՆԻ ԿՈՆԴԵՆՍԱՑԻՈՆ ԿԱԹՍԱՆԵՐԻ ՏԵՂԱԴՐՈՒՄ /հզոր.-60.0 կՎտ/	2	հատ	
2.		ՄԵՏԱՂՅԱ ԱՐՏԱՆԵՏՄԱՆ-ՆԵՐԱԾՄԱՆ ՀԱՄԱՌԱՆՑՔԱՅԻՆ ԾԽՆԵԼՈՒՅԶ	2.0	գծմ	
3.		ԱԼՅՈՒՄԻՆԵ ՄԱՐՏԿՈՑՆԵՐ h=500/100*80 մմ	561	սեկցիա	196.35 ԷԿՄ
4.		ՊՈԼԻՊՐՈՊԻԼԵՆԱՅԻՆ ԽՈՂՈՎԱԿՆԵՐ Φ20	122.0	գծմ	
5.		ՆՈՒՅՆԸ Φ25	196.0	գծմ	
6.		ՆՈՒՅՆԸ Φ32	24.0	գծմ	
7.		ՆՈՒՅՆԸ Φ40	86.0	գծմ	
8.		ՆՈՒՅՆԸ Φ50	68.0	գծմ	
9.		ՊՈԼԻՊՐՈՊԻԼԵՆԱՅԻՆ ԵՌԱԲԱՇԽԻԿ	106	հատ	
10.		ՊՈԼԻՊՐՈՊԻԼԵՆԱՅԻՆ ԱՐՏՈՒՂՂՈՒՄ	164	հատ	
11.		ԿԱԽԻՉՆԵՐ	106	հատ	
12.		ՄԱԵՎՍԿՈՒ ՓԱԿԱՆ	53	հատ	
13.		ՁԵՎԱՎՈՐ ՄԱՍԵՐ /отступ/	50	հատ	
14.		ՄԱՐՏԿՈՑՆԵՐԻ ՄԻԱՑՆՈՂ ՄԱՍԵՐ /ԱՄԵՐԻԿԱՆԿԱ/	106	հատ	
15.		ՊՈԼԻՊՐՈՊԻԼԵՆԵ ՓԱԿԱՆ Φ20	108	հատ	
16.		ՊՈԼԻՊՐՈՊԻԼԵՆԵ ՓԱԿԱՆ Φ50	5	հատ	
17.		ԽՈՂՈՎԱԿՆԵՐԸ ԱՄՐԱՑՆՈՂ ՄԱՍԵՐ Φ20	176	հատ	
18.		ԽՈՂՈՎԱԿՆԵՐԸ ԱՄՐԱՑՆՈՂ ՄԱՍԵՐ Φ25	282	հատ	
19.		ԽՈՂՈՎԱԿՆԵՐԸ ԱՄՐԱՑՆՈՂ ՄԱՍԵՐ Φ32	36	հատ	
20.		ԽՈՂՈՎԱԿՆԵՐԸ ԱՄՐԱՑՆՈՂ ՄԱՍԵՐ Φ40	124	հատ	
21.		ԽՈՂՈՎԱԿՆԵՐԸ ԱՄՐԱՑՆՈՂ ՄԱՍԵՐ Φ50	100	հատ	
22		ԱՆՑՔԵՐԻ ԲԱՑՈՒՄ ՔԱՐԵ ՊԱՏԵՐՈՒՄ 200x100 մմ ՀԱՍՏ. -600 մմ	15	հատ	
23		ԱՆՑՔԵՐԻ ԲԱՑՈՒՄ Ե/Բ ԾԱԾԿԻ ՍԱԼԵՐՈՒՄ 200x100 մմ ՀԱՍՏ. -300 մմ	14	հատ	
24		ԱՆՑՔԵՐԻ ԲԱՑՈՒՄ ՔԱՐԵ ՊԱՏԵՐՈՒՄ ԾԽԱԾԴԱՏԱՐ ԽՈՂՈՎԱԿՆԵՐԻ ՀԱՄԱՐ d=150մմ /ՀԱՍՏ 600մմ/	2	հատ	
25		ԱՆՑՔԵՐԻ ՎԵՐԱԿԱՆԳՆՈՒՄ ԳԻՊՍՈՆԻՏՈՎ	3.0	Մ^2	
26		ՎԵՐԱԿԱՆԳՆՎԱԾ ՀԱՏՎԱԾՆԵՐԻ ՆԵՐԿՈՒՄ ԼԱՏԵՔՍՈՎ	3.0	Մ^2	
27		ՊԱՏՅԱՆ ՊՈԼԻՊՐՈՊԻԼԵՆԵ ԽՈՂՈՎԱԿԻՑ Φ75	9.0	գծմ	
28		ՊԱՏՅԱՆ ՊՈԼԻՊՐՈՊԻԼԵՆԵ ԽՈՂՈՎԱԿԻՑ Φ50	5.0	գծմ	
29		ՊԱՏՅԱՆ ՊՈԼԻՊՐՈՊԻԼԵՆԵ ԽՈՂՈՎԱԿԻՑ Φ40	5.0	գծմ	
30		ՋԵՐՄԱՄԵԿՈՒՍԻՉ ԽՈՂՈՎԱԿՆԵՐԻ ՏԵՂԱԴՐՈՒՄ	32.0	գծմ	
31		ԿԵՐԱՄԻԿԱԿԱՆ ՀԱՏԱԿՆԵՐԻ ՔԱՆԴՈՒՄ ԵՎ ՎԵՐԱԿԱՆԳՆՈՒՄ	4.0	Մ^2	
32		ՎԻՆԻԼԱՅԻՆ ՀԱՏԱԿՆԵՐԻ ՔԱՆԴՈՒՄ ԵՎ ՎԵՐԱԿԱՆԳՆՈՒՄ	4.0	Մ^2	
33		ԲԵՏՈՆԵ ՀԱՏԱԿՆԵՐԻ ՔԱՆԴՈՒՄ ԵՎ ՎԵՐԱԿԱՆԳՆՈՒՄ	1.2	Մ^3	
34		ԼՈԳԱՐԱՆԻ ՀԱՏՎԱԾՈՒՄ ԽՈՂՈՎԱԿՆԵՐԻ ԵՐԵՍԱՊԱՏՈՒՄ ԿԵՐԱՄԻԿԱԿԱՆ ՍԱԼԻԿՆԵՐՈՎ	0.6	Մ^2	
35		ՊՂՆՁԵ ՀԱՂՈՐԴԱԼԱՐԻ ՏԵՂԱԴՐՈՒՄ 2X2.5 մմ^2	10.0	գծմ	
36		1 ՏԵՂԱՆՈՑ ՎԱՐԴԱԿՆԵՐԻ ՏԵՂԱԴՐՈՒՄ	2	հատ	
37		ԿԵՐԱՄԻԿԱԿԱՆ ՍԱԼԻԿԻ ՔԱՆԴՈՒՄ ՀՈՐԻ ԿԱՌՈՒՑՄԱՆ ՀԱՏՎԱԾՈՒՄ	1.0	Մ^2	
38		ԲԵՏՈՆԵ ՀԱՏԱԿԻ ՔԱՆԴՈՒՄ ՀՈՐԻ ԿԱՌՈՒՑՄԱՆ ՀԱՏՎԱԾՈՒՄ	0.3	Մ^3	
39		4-ՐԴ ԿԱՐԳԻ ԳՐՈՒՆՏԻ ՔԱՆԴՈՒՄ ՁԵՌՔՈՎ	0.3	Մ^3	
40		ՀՈՐԻ ԲԵՏՈՆԵ ՀԱՏԱԿԻ ԿԱՌՈՒՑՈՒՄ	0.05	Մ^3	
41		ՀՈՐԻ ԲԵՏՈՆԵ ՊԱՏԵՐԻ ԿԱՌՈՒՑՈՒՄ	0.3	Մ^3	
42		ՃՆՇՄԱՆ ԿԱՐԳԱՎՈՐԻՉ Φ50	1	ՀԱՏ	
43		ԲԵՏՈՆԵ ՀԱՏԱԿԻ ՎԵՐԱԿԱՆԳՆՈՒՄ	0.3	Մ^3	
44		ԿԵՐԱՄԻԿԱԿԱՆ ՍԱԼԻԿՆԵՐԻ ՎԵՐԱԿԱՆԳՆՈՒՄ	1.0	Մ^2	
45		ՀՈՐԻ ԿԱՓԱՐԻՉԻ ՏԵՂԱԴՐՈՒՄ 400x200 ՄՄ	1	ՀԱՏ	

Տնօրեն	Ա.ՍԱՐԳՍՅԱՆ		ՀՀ Շիրակի մարզի Արթիկ համայնքի Փանիկ բնակավայրի «Փանիկի նախադպրոցական ուսումնական հաստատություն» ՀՈԱԿ-ի շենքի ջեռուցում		
Ն Գ Ճ	Հ. ՀԱԿՈԲՅԱՆ				
Գծեց	Ս.ՋԱՂԱՑՊԱՆՅԱՆ		ՓՈՒԼ	ԹԵՐԹ	ԹԵՐԹԵՐ
			ԱՆ	Ջ - 2	
			ՋԵՌՈՒՑՄԱՆ ՀԱՄԱԿԱՐԳԻ ՆՅՈՒԹԵՐԻ ՄԱՍՆԱԳԻՐ	«ԼՍ ՆԱԽԱԳԻԾ» ՍՊԸ	

ԱՌԱՋԻՆ ՀԱՐԿԻ ՀԱՏԱԿԱԳԻԾ ՋԵՌՈՒՑՄԱՆ ՆԵՐՔԻՆ ՑԱՆՑԵՐՈՎ Մ 1:100

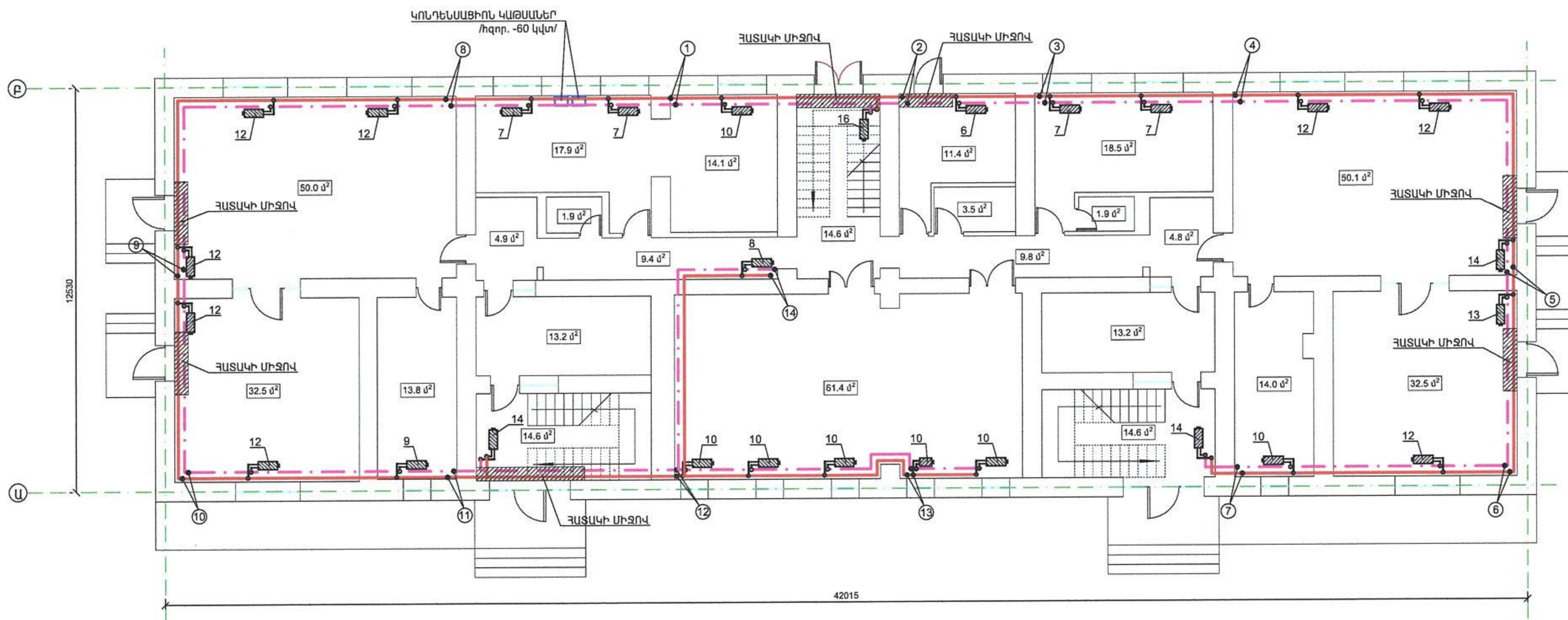

ՊԱՅՄԱՆԱԿԱՆ ՆՇԱՆԱԿՈՒՄՆԵՐ

Ջ 1 - ՍՆՈՂ ԽՈՂՈՎԱԿ

Ջ 2 - ՀԵՏԱԴԱՐՁ ԽՈՂՈՎԱԿ

Տնօրեն	Ա.ՍԱՐԳՍՅԱՆ		ՀՀ Շիրակի մարզի Արթիկ համայնքի Փանիկ բնակավայրի «Փանիկի նախադպրոցական ուսումնական հաստատություն» ՀՈԱԿ-ի շենքի ջեռուցում		
Ն Գ Ճ	Հ. ՀԱԿՈԲՅԱՆ				
Գծեց	Ս.ՋԱՂԱՑՊԱՆՅԱՆ			ՓՈՒԼ	ԹԵՐԹ	ԹԵՐԹԵՐ
				ԱՆ	Ջ - 3	
			ԱՌԱՋԻՆ ՀԱՐԿԻ ՀԱՏԱԿԱԳԻԾ ՋԵՌՈՒՑՄԱՆ ՆԵՐՔԻՆ ՑԱՆՑԵՐՈՎ	«ԼՍ ՆԱԽԱԳԻԾ» ՍՊԸ	

ԵՐԿՐՈՐԴ ՀԱՐԿԻ ՀԱՏԱԿԱԳԻԾ ՋԵՌՈՒՑՄԱՆ ՆԵՐՔԻՆ ՑԱՆՑԵՐՈՎ Մ 1:100

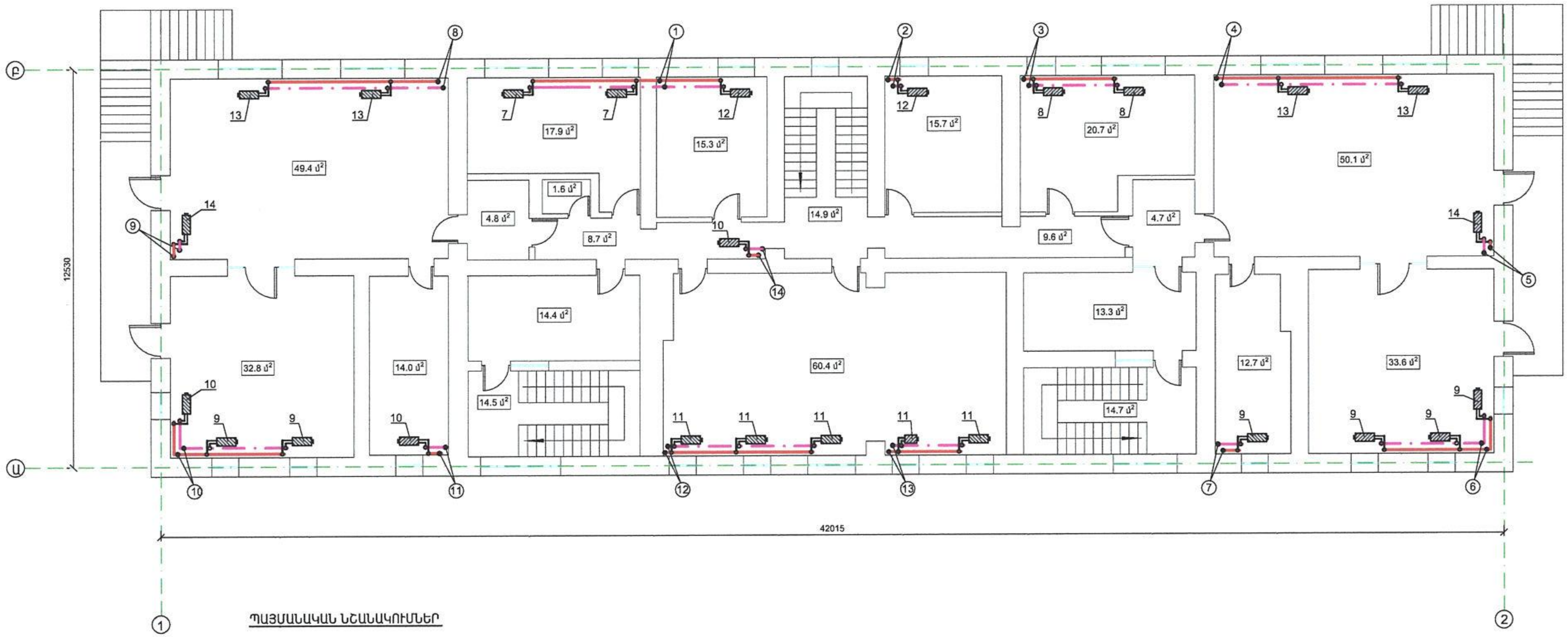

ՊԱՅՄԱՆԱԿԱՆ ՆՇԱՆԱԿՈՒՄՆԵՐ

Ջ 1 - ՍՆՈՂ ԽՈՂՈՎԱԿ

Ջ 2 - ՀԵՏԱԴԱՐՁ ԽՈՂՈՎԱԿ

Տնօրեն	Ա.ՍԱՐԳՍՅԱՆ		ՀՀ Շիրակի մարզի Արթիկ համայնքի Փանիկ բնակավայրի «Փանիկի նախադպրոցական ուսումնական հաստատություն» ՀՈԱԿ-ի շենքի ջեռուցում		
ՆԳՃ	Հ. ՀԱԿՈԲՅԱՆ				
Գծեց	Ս.ՁԱՂԱՑՊԱՆՅԱՆ		ՓՈՒԼ	ԹԵՐԹ	ԹԵՐԹԵՐ
			ԱՆ	Ջ - 4	
			ԵՐԿՐՈՐԴ ՀԱՐԿԻ ՀԱՏԱԿԱԳԻԾ ՋԵՌՈՒՑՄԱՆ ՆԵՐՔԻՆ ՑԱՆՑԵՐՈՎ	«ԼՍ ՆԱԽԱԳԻԾ» ՍՊԸ	

ՋԵՌՈՒՑՄԱՆ ՏԱՐԱԾԱԿԱՆ ՍԽԵՄԱ «ԿԱՆԳՆԱԿ 1, 2, 8»

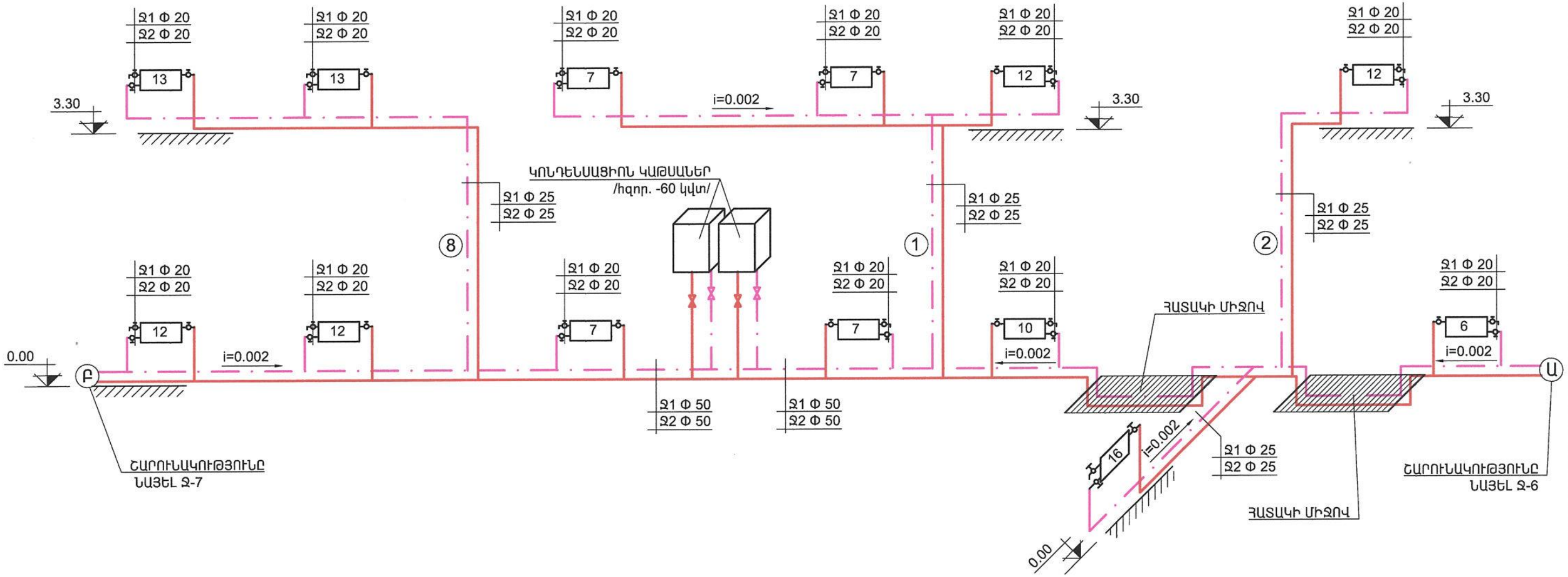

ՊԱՅՄԱՆԱԿԱՆ ՆՇԱՆԱԿՈՒՄՆԵՐ

Ջ 1 - ՍՆՈՂ ԽՈՂՈՎԱԿ

Ջ 2 - ՀԵՏԱԴԱՐՁ ԽՈՂՈՎԱԿ

- ՄԱԵՎՍԿՈՒ ՓԱԿԱՆ

- ՓԱԿԱՆՆԵՐ

7 - ՋԵՌՈՒՑՄԱՆ ՄԱՐՏԿՈՑՆԵՐ ՍԵԿՑԻԱՆԵՐԻ ՔԱՆԱԿՈՎ

1 - ԿԱՆԳՆԱԿ

Տնօրեն	Ա.ՍԱՐԳՍՅԱՆ		ՀՀ Շիրակի մարզի Արթիկ համայնքի Փանիկ բնակավայրի «Փանիկի նախադպրոցական ուսումնական հաստատություն» ՀՈԱԿ-ի շենքի ջեռուցում			
Ն գ ճ	Հ. ՀԱԿՈԲՅԱՆ					
Գծեց	Ս.ՋԱՂԱՑՊԱՆՅԱՆ			ՓՈՒԼ	ԹԵՐԹ	ԹԵՐԹԵՐ
				Ա Ն	Ջ - 5	
			ՋԵՌՈՒՑՄԱՆ ՏԱՐԱԾԱԿԱՆ ՍԽԵՄԱ «ԿԱՆԳՆԱԿ 1, 2, 8»		«ԼՍ ՆԱԽԱԳԻԾ» ՍՊԸ	

ՋԵՌՈՒՑՄԱՆ ՏԱՐԱԾԱԿԱՆ ՍԽԵՄԱ «ԿԱՆԳՆԱԿ 3-:-7»

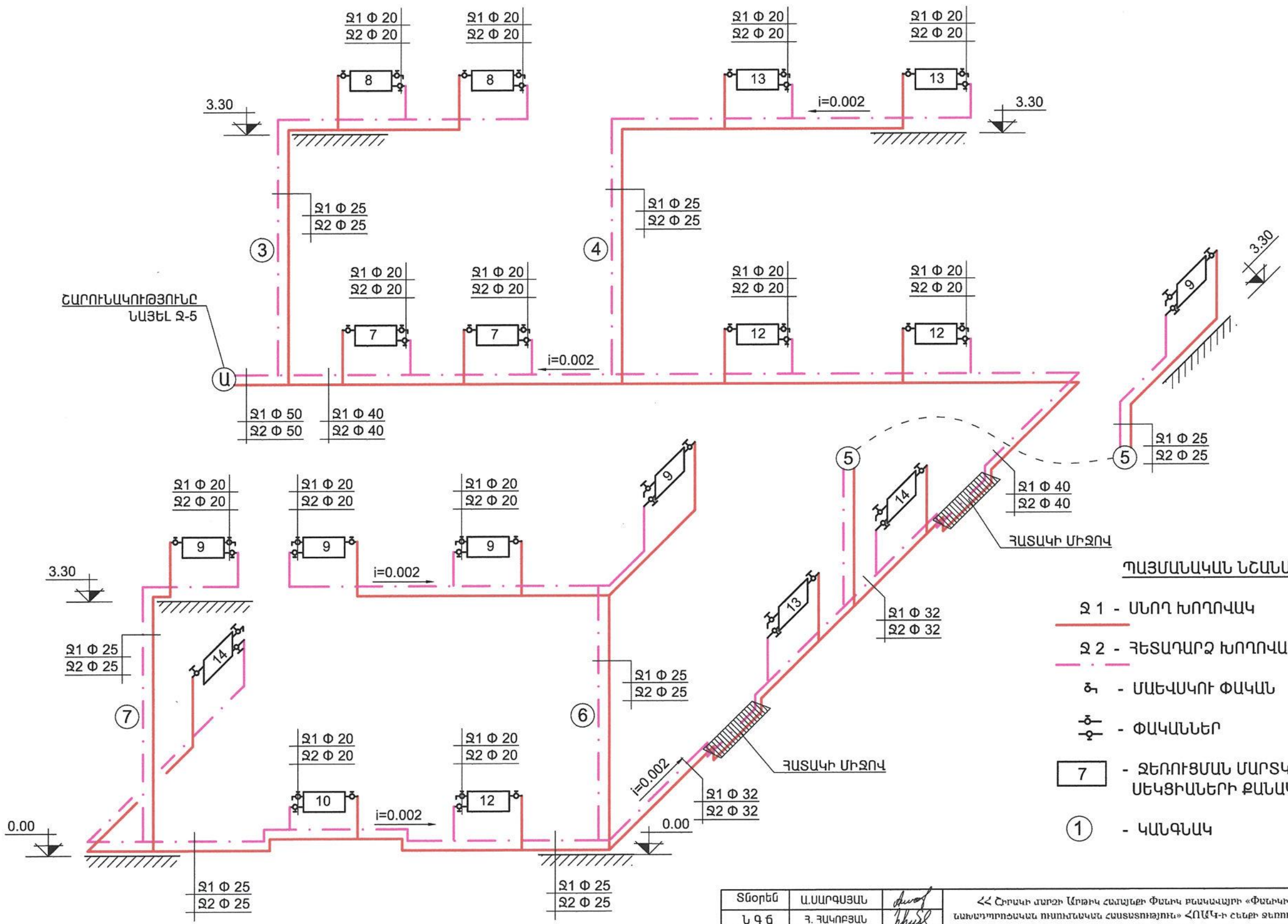

ՊԱՅՄԱՆԱԿԱՆ ՆՇԱՆԱԿՈՒՄՆԵՐ

Ջ 1 - ՍՆՈՂ ԽՈՂՈՎԱԿ

Ջ 2 - ՀԵՏԱԴԱՐՁ ԽՈՂՈՎԱԿ

- ՄԱԵՎՍԿՈՒ ՓԱԿԱՆ

- ՓԱԿԱՆՆԵՐ

7 - ՋԵՌՈՒՑՄԱՆ ՄԱՐՏԿՈՑՆԵՐ ՍԵԿՑԻԱՆԵՐԻ ՔԱՆԱԿՈՎ

1 - ԿԱՆԳՆԱԿ

Տնօրեն	Ա.ՍԱՐԳՍՅԱՆ		ՀՀ Շիրակի մարզի Արթիկ համայնքի Փենիկ բնակավայրի «Փենիկի նախադպրոցական ուսումնական հաստատություն» ՀՈԱԿ-ի շենքի ջեռուցում		
Ն գ ճ	Հ. ՀԱԿՈԲՅԱՆ				
Գծեց	Ս.ՋԱՂԱՑՊԱՆՅԱՆ			ՓՈՒԼ	ԹԵՐԹ	ԹԵՐԹԵՐ
				Ա Ն	Ջ - 6	
			ՋԵՌՈՒՑՄԱՆ ՏԱՐԱԾԱԿԱՆ ՍԽԵՄԱ «ԿԱՆԳՆԱԿ 3-:-7»	«ԼՍ ՆԱԽԱԳԻԾ» ՍՊԸ	

ՋԵՌՈՒՑՄԱՆ ՏԱՐԱԾԱԿԱՆ ՍԽԵՄԱ «ԿԱՆԳՆԱԿ 9-:-11»

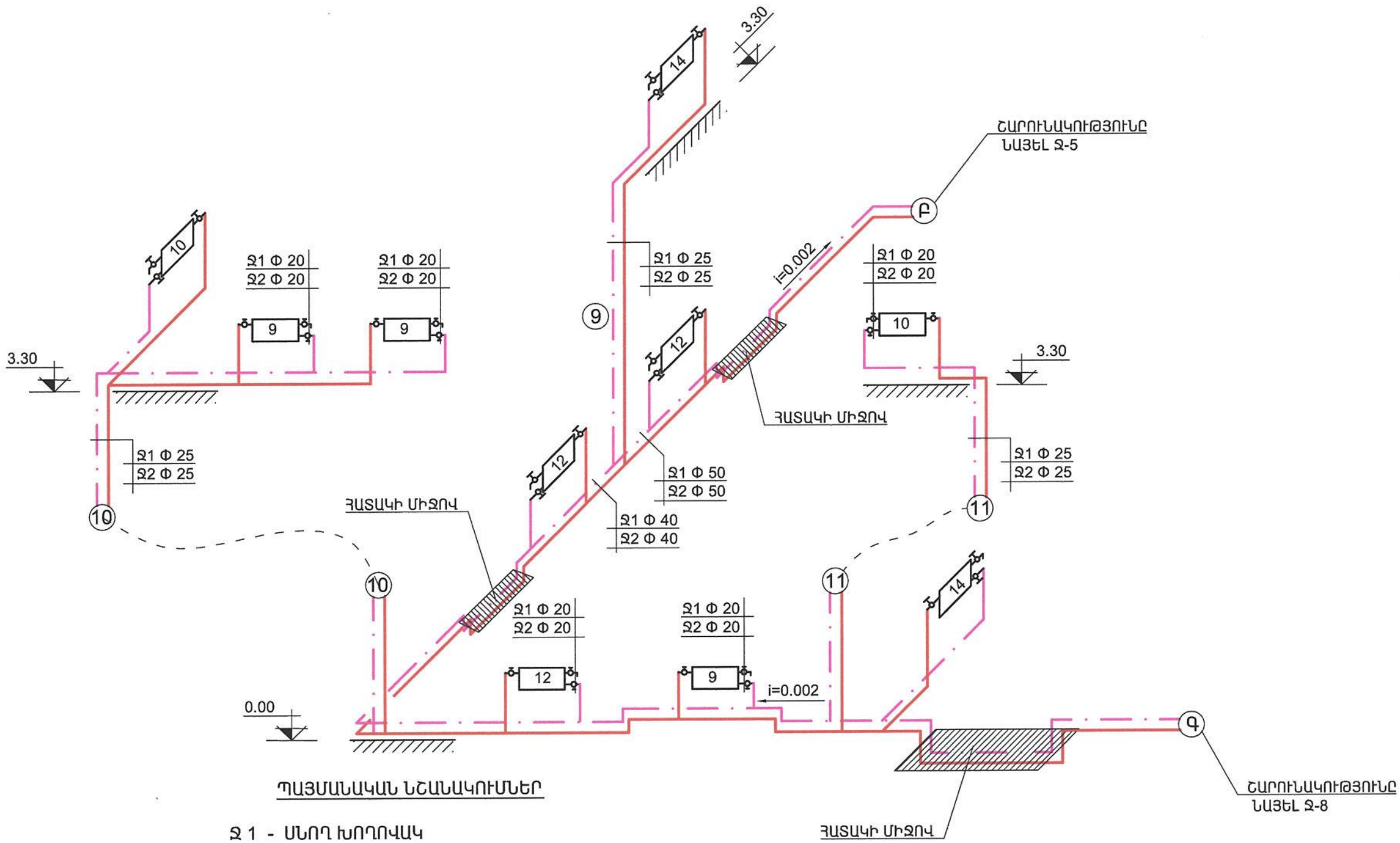

ՊԱՅՄԱՆԱԿԱՆ ՆՇԱՆԱԿՈՒՄՆԵՐ

Ջ 1 - ՍՆՈՂ ԽՈՂՈՎԱԿ

Ջ 2 - ՀԵՏԱԴԱՐՁ ԽՈՂՈՎԱԿ

- ՄԱԵՎՍԿՈՒ ՓԱԿԱՆ

- ՓԱԿԱՆՆԵՐ

7 - ՋԵՌՈՒՑՄԱՆ ՄԱՐՏԿՈՑՆԵՐ ՍԵԿՑԻԱՆԵՐԻ ՔԱՆԱԿՈՎ

(1) - ԿԱՆԳՆԱԿ

Տնօրեն	Ա.ՍԱՐԳՍՅԱՆ		ՀՀ Շիրակի մարզի Արթիկ համայնքի Փանիկ բնակավայրի «Փանիկի նախնադպրոցական ուսումնական հաստատություն» ՀՈԱԿ-ի շենքի ջեռուցում			
Ն գ ճ	Հ. ՀԱԿՈԲՅԱՆ					
Գծեց	Ս.ՋԱՂԱՑՊԱՆՅԱՆ			ՓՈՒԼ	ԹԵՐԹ	ԹԵՐԹԵՐ
				Ա Ն	Ջ - 7	
			ՋԵՌՈՒՑՄԱՆ ՏԱՐԱԾԱԿԱՆ ՍԽԵՄԱ «ԿԱՆԳՆԱԿ 9-:-11»	ԱՄԱՆՈՐ	«ԼՍ ՆԱԽԱԳԻԾ» ՍՊԸ	

ՋԵՌՈՒՑՄԱՆ ՏԱՐԱԾԱԿԱՆ ՍԽԵՄԱ «ԿԱՆԳՆԱԿ 12-:-14»

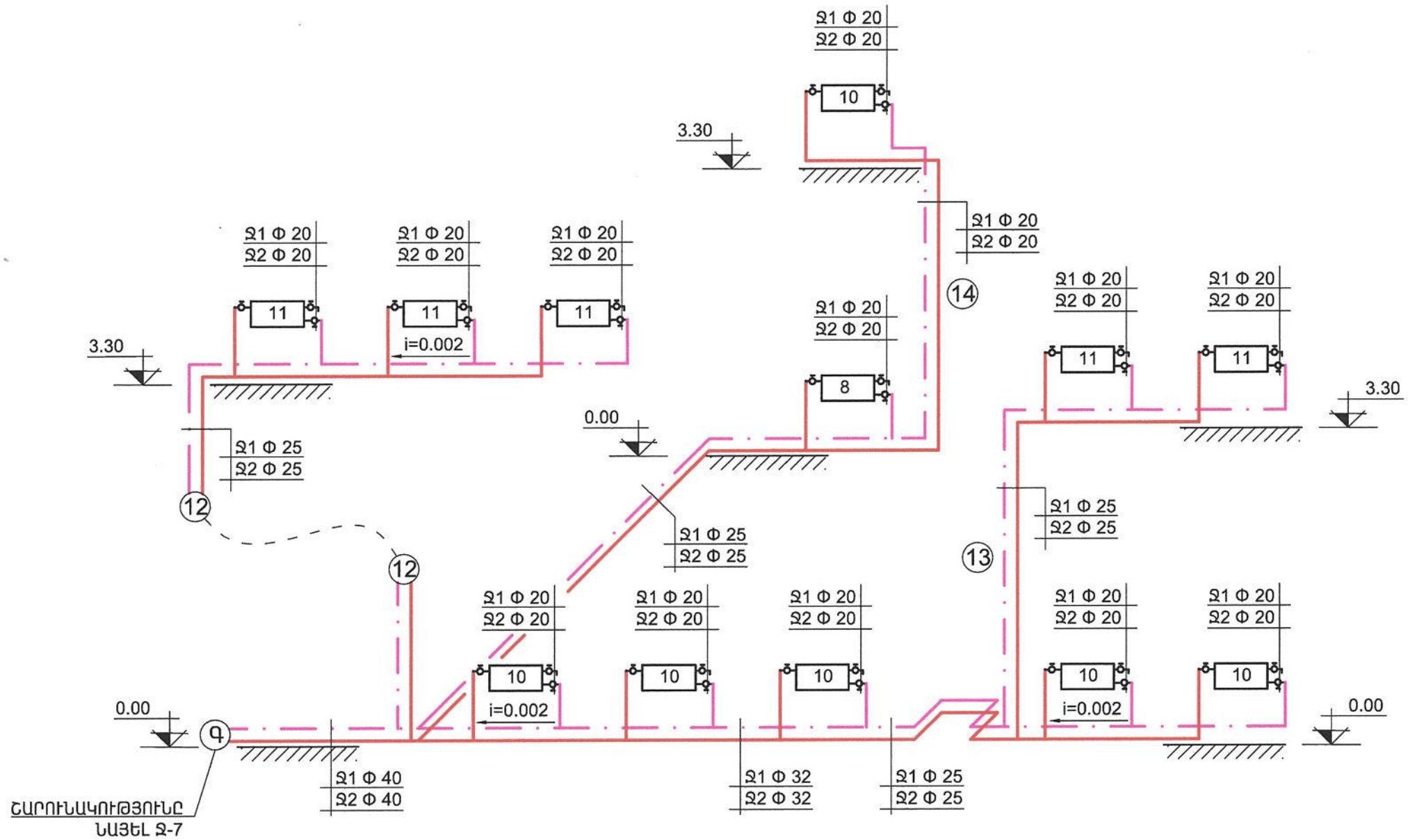

ՊԱՅՄԱՆԱԿԱՆ ՆՇԱՆԱԿՈՒՄՆԵՐ

Ջ 1 - ՍՆՈՂ ԽՈՂՈՎԱԿ

Ջ 2 - ՀԵՏԱԴԱՐՁ ԽՈՂՈՎԱԿ

- ՄԱԵՎՍԿՈՒ ՓԱԿԱՆ

- ՓԱԿԱՆՆԵՐ

7 - ՋԵՌՈՒՑՄԱՆ ՄԱՐՏԿՈՑՆԵՐ ՍԵԿՑԻԱՆԵՐԻ ՔԱՆԱԿՈՎ

(1) - ԿԱՆԳՆԱԿ

Տնօրեն	Ա.ՍԱՐԳՍՅԱՆ		ՀՀ Շիրակի մարզի Արթիկ համայնքի Փանիկ բնակավայրի «Փանիկի նախադպրոցական ուսումնական հաստատություն» ՀՈԱԿ-ի շենքի ջեռուցում		
Ն գ ճ	Հ. ՀԱԿՈԲՅԱՆ				
Գծեց	Ս.ՋԱՂԱՑՊԱՆՅԱՆ			ՓՈՒԼ	ԹԵՐԹ	ԹԵՐԹԵՐ
				Ա Ն	Ջ - 8	
			ՋԵՌՈՒՑՄԱՆ ՏԱՐԱԾԱԿԱՆ ՍԽԵՄԱ «ԿԱՆԳՆԱԿ 12-:-14»	«ԼՍ ՆԱԽԱԳԻԾ» ՍՊԸ	

ԱՇԽԱՏԱՆՔԱՅԻՆ ԳԾԱԳՐԵՐԻ ՑԱՆԿ

ԹԵՐԹ N:	ԱՆՎԱՆՈՒՄԸ	ԾԱՆՈԹՈՒԹ.
1.	ԸՆԴՀԱՆՈՒՐ ՑՈՒՑՈՒՄՆԵՐ	Գ - 1
2.	ԱՐՏԱՔԻՆ ԵՎ ՆԵՐՔԻՆ ՑԱՆՑԵՐԻ ՆՅՈՒԹԵՐԻ ՄԱՍՆԱԳԻՐ	Գ - 2
3.	ԱՐՏԱՔԻՆ Ց/Ճ ԳԱԶԱՏԱՐԻ ՀԱՏԱԿԱԳԻԾ	Գ - 3
4.	ԱՌԱՋԻՆ ՀԱՐԿԻ ՀԱՏԱԿԱԳԻԾ ԳԱԶԱՏԱՐԻ ՆԵՐՔԻՆ ՑԱՆՑԵՐՈՎ	Գ - 4
5.	ԳԱԶԱՏԱՐԻ ՏԱՐԱԾԱԿԱՆ ՍԽԵՄԱ	Գ - 5
6.	ՏԻՊԱՅԻՆ ՍԱՀՈՒՆ ՍԱՀՈՒՆ ՀԵՆԱՐԱՆ: ԿՏՐՎԱԾՔ 1 - 1: ԱՆՈՒՐԻ ԱՄՐԱՑՄԱՆ ՀԱՆԳՈՒՅՑ: ՆՅՈՒԹԵՐԻ ՄԱՍՆԱԳԻՐ:	Գ - 6

ԸՆԴՀԱՆՈՒՐ ՑՈՒՑՈՒՄՆԵՐ

1. Գազատարի ելակետային աղբյուր է հանդիսանում մանկապարտեզի պարիսպին կից գոյություն ունեցող մ/ճ գազատարը $d_ц$=76:
2. Միացման կետում տեղադրվում է սողնակ $d_ц$=57մմ, գազի ճնշման կարգավորիչ GS-64-22 և G-1C տիպի հաշվիչ հանգույց՝ էլեկտրոնային ճշտիչով:
3. Ց/ճ գազատարը մոնտաժվում է պողպատե ուղղակար եռակցված խողովակներից $d_ц$=57-32 մմ ԳՈՍՏ 10704-91, վերգետնյա , էլեկտրաեռակցման եղանակով: Խողովակի կարը չհենել հենասյանը, ստեղծել զննման հնարավորություն: Եռակցման կարերը պետք է հենասյան ծայրերից հեռու լինեն 20 սմ-ից ոչ պակաս:
4. Գազատար խողովակի մեկուսացումը մետաղական կոնսնտրուկցիաներից կատարել պոլիէթիլենից ԳՈՍՏ 16338-85E:
5. Գազատարը մոնտաժվում է վերգետնյա եղանակով, եռակցման եղանակով :
6. Մատակարարվում է չոր բնական գազ 8050 կկալ/նմ^3 ջերմունակությամբ և ρ= 0,73 կգ/նմ^3 խտությամբ:
7. Փորձարկումը կատարել յուղաներկումից առաջ:
8. Մոնտաժումը, փորձարկումը և աշխատանքների ընդունումը կատարվում է՝ պահպանելով 3.05.08-88 ՇՆ և Կ-ի պահանջները:

ՎԿԱՅԱԿՈՉՄԱՆ ՓԱՍՏԱԹՂԹԵՐԻ ԱՄՓՈՓԱԳԻՐ

ՆՇԱՆԱԿՈՒՄ	*ԱՆՎԱՆՈՒՄ*	*ԾԱՆՈԹՈՒԹՅՈՒՆ*
1	2	3
СНиП 2.04.08-87	ГАЗОСНАБЖЕНИЕ	
	ԱՆՎՏԱՆԳՈՒԹՅԱՆ ԿԱՆՈՆԵՐԸ ԳԱԶԻ ՏՆՏԵՍՈՒԹՅՈՒՆՈՒՄ	
ՇՆՁ 12-101-04	ԳԱԶԱԲԱՇԽՄԱՆ ՀԱՄԱԿԱՐԳԵՐԻ ՆԱԽԱԳԾՈՒՄ ԵՎ ՇԻՆԱՐԱՐՈՒԹՅՈՒՆ	

Տնօրեն	Ա.ՍԱՐԳՍՅԱՆ		ՀՀ Շիրակի մարզի Ամրակ համայնքի Փանիկ բնակավայրի «Փանիկի նախադպրոցական ուսումնական հաստատություն» ՀՈԱԿ-ի շենքի ջեռուցում		
Ն գ ճ	Հ. ՀԱԿՈԲՅԱՆ				
Գծեց	Ս.ՁԱՂԱՑՊԱՆՅԱՆ			ՓՈՒԼ	ԹԵՐԹ	ԹԵՐԹԵՐ
				Ա Ն	Գ - 1	
			ԸՆԴՀԱՆՈՒՐ ՑՈՒՑՈՒՄՆԵՐ	«ԼՍ ՆԱԽԱԳԻԾ» ՍՊԸ		

N:	ԳՈՍՏ	ԱՆՎԱՆՈՒՄԸ	ՉԱՓ. ՄԻԱՎ	ՔԱՆ	ԾԱՆՈԹ.
		ԱՐՏԱՔԻՆ ՑԱՆՑ			
1.	10705-80	ՊՈՂՊԱՏԵ ՈՒՂՂԱԿԱՐ ԵՌԱԿՑՎԱԾ ԽՈՂՈՎԱԿ dդ =57 մմ	Մ	69.0	
2.	10705-80	ՆՈՒՅՆԸ dդ =25 մմ	Մ	3.0	
3.		ԽՈՂՈՎԱԿՆԵՐԻ ՓՉԱՄԱՔՐՈՒՄ	Մ	72.0	
4.		ԽՈՂՈՎԱԿՆԵՐԻ ՓՈՐՁԱՐԿՈՒՄ	Մ	72.0	
5.		ԽՈՂՈՎԱԿՆԵՐԻ ՅՈՒՂԱՆԵՐԿՈՒՄ	$Մ^2$	13.0	
6.		ՁԵՎԱՎՈՐ ՄԱՍԵՐ /ԱՆԿՅՈՒՆԱԿ dդ =57 մմ -6 ՀԱՏ /	ԿԳ	2.0	
7.		ՄԻԱՑՈՒՄ ԳՈՅՈՒԹՅՈՒՆ ՈՒՆԵՑՈՂ Մ/Ճ ԳԱԶ-ԻՆ, dդ =76 մմ ՏՐԱՄԱԳԾԻ ԽՈՂ-ՈՎ	ՀԱՏ	1	
8.	КЗЛ-16	ԽՑԱՆԱՅԻՆ ՓԱԿԱՆ dդ = 57 մմ	ՀԱՏ	1	
9.	11Б106К1	ԽՑԱՆԱՅԻՆ ՓԱԿԱՆ dդ = 20 մմ	ՀԱՏ	3	
10.		G-10 ՏԻՊԻ ՀԱՇՎԻՉ ՀԱՆԳՈՒՅՑ՝ ԷԼԵԿՏՐ. ՃՇՏԻՉՈՎ ՀԱՇՎԻՉԻ ՏԵՂԱԴՐՈՒՄ	ՀԱՏ	2	
11.		Գազի ճնշման կարգավորիչ GS-64-22	Լրակազմ	1	
12.		ՌԵՏԻՆԵ ՏԱԿԴԻՐ	ԿԳ	7.0	
13.		ԿԱՆԳՆԱԿ ՏԻՊ – 1 / dդ = 76 մմ, L=5.5 մ, H=5.0 մ/	ՀԱՏ	2	80.0ԿԳ
14.		ԿԱՆԳՆԱԿՆԵՐԻ ՅՈՒՂԱՆԵՐԿՈՒՄ	$Մ^2$	4.0	
15.		ԲԵՏՈՆ Մ7,5	$Մ^3$	0.2	
16.		ԲՆԱՀՈՂԻ ՄՇԱԿՈՒՄ ՁԵՌՔՈՎ	$Մ^3$	0.3	
17.		ԲՆԱՀՈՂԻ ՓՈՌՈՒՄ ՏԵՂՈՒՄ	$Մ^3$	0.2	
18.		ԲՆԱՀՈՂԻ ՀԵՏԼԻՑՔ	$Մ^3$	0.1	
19.		ՄԵՏԱՂԱԿԱՆ ՇԻՆՎԱԾՔՆԵՐ ԳԱԶԱՏԱՐԻ ԱՄՐԱՑՄԱՆ ՀԱՄԱՐ / ԱՆՈՒՐ/	ԿԳ	5.0	
20.		ԳԱԶԱՏՐԻ ԽՑԱՓԱԿՈՒՄ dդ = 57 մմ	ՀԱՏ	2	

N:	ԳՈՍՏ	ԱՆՎԱՆՈՒՄԸ	ՉԱՓ. ՄԻԱՎ	ՔԱՆ	ԾԱՆՈԹ.
		ՆԵՐՔԻՆ ՑԱՆՑ			
1.	10704-91	ՊՈՂՊԱՏԵ ՈՒՂՂԱԿԱՐ ԵՌԱԿՑՎԱԾ ԽՈՂՈՎԱԿ dդ =108 մմ	Մ	2.0	
2.	10704-91	ՆՈՒՅՆԸ dդ =32 մմ	Մ	2.0	
3.	10704-91	ՆՈՒՅՆԸ dդ =20 մմ	Մ	1.0	
4.		ԽՈՂՈՎԱԿՆԵՐԻ ՓՉԱՄԱՔՐՈՒՄ	Մ	5.0	
5.		ԽՈՂՈՎԱԿՆԵՐԻ ՓՈՐՁԱՐԿՈՒՄ	Մ	5.0	
6.		ԽՈՂՈՎԱԿՆԵՐԻ ՅՈՒՂԱՆԵՐԿՈՒՄ	$Մ^2$	2.0	
7.	11Б106К1	ԽՑԱՆԱՅԻՆ ՓԱԿԱՆ dդ = 32 մմ	ՀԱՏ	1	
8.	11Б106К1	ԽՑԱՆԱՅԻՆ ՓԱԿԱՆ dդ = 20 մմ	ՀԱՏ	1	
9.		ԳԱԶՕՁԱԽ ԳՕ-3-ի ՏԵՂԱԴՐՈՒՄ	ՀԱՏ	1	
10.		ԷԼԵԿՏՐԱՄԱԳՆԻՍԱԿԱՆ ՓԱԿԱՆԻ ՏԵՂԱԴՐՈՒՄ	ՀԱՏ	1	
11.		ԱԶԴԱՆՇԱՆԱՅԻՆ ՍԱՐՔԻ ՏԵՂԱԴՐՈՒՄ	ՀԱՏ	1	
12.		ԱՆՑՔԵՐԻ ԲԱՑՈՒՄ ՊԱՏԵՐՈՒՄ 60x60 մմ L=400 մմ	ՀԱՏ	1	
13.		ՊԱՏՅԱՆ ՊՈՂՊԱՏԵ ԽՈՂՈՎԱԿԻՑ dդ = 40 մմ L=460 մմ	ՀԱՏ	1	
14.		ԽՈՂՈՎԱԿԻ ԱՄՐԱՑՆՈՂ ՄԱՍԵՐԻ ՏԵՂԱԴՐՈՒՄ	ՀԱՏ	5	
15.		ՀԱՂՈՐԴԱԼԱՐԻ ՏԵՂԱԴՐՈՒՄ 2x1.5 մ	Մ	20.0	
16.		ՀԱՂՈՐԴԱԼԱՐԻ ԱՄՐԱՑՆՈՂ ՄԱՍԵՐ	ՀԱՏ	100	
17.		ՃԿԱԽՈՂՈՎԱԿ ՍԱՐՔԱՎՈՐՈՒՄՆԵՐԻ ՏԵՂԱԴՐՄԱՆ ՀԱՄԱՐ Փ15 L=500 մմ	ՀԱՏ	3	

Տնօրեն	Ա.ՍԱՐԳՍՅԱՆ		ՀՀ Շիրակի մարզի Ամրթիկ համայնքի Փենիկ բնակավայրի «Փենիկի նախադպրոցական ուսումնական հաստատություն» ՀՈԱԿ-ի շենքի ջեռուցում			
Ն Գ Ճ	Հ. ՀԱԿՈԲՅԱՆ					
Գծեց	Ս.ՋԱՂԱՑՊԱՆՅԱՆ			ՓՈՒԼ	ԹԵՐԹ	ԹԵՐԹԵՐ
				Ա Ն	Գ - 2	
			ԱՐՏԱՔԻՆ ԵՎ ՆԵՐՔԻՆ ՑԱՆՑԵՐԻ ՆՅՈՒԹԵՐԻ ՄԱՍՆԱԳԻՐ	«ԼՍ ՆԱԽԱԳԻԾ» ՍՊԸ		

ԱՐՏԱՔԻՆ Ց/Ճ ԳԱԶԱՏԱՐԻ ՀԱՏԱԿԱԳԻԾ Մ 1 : 500

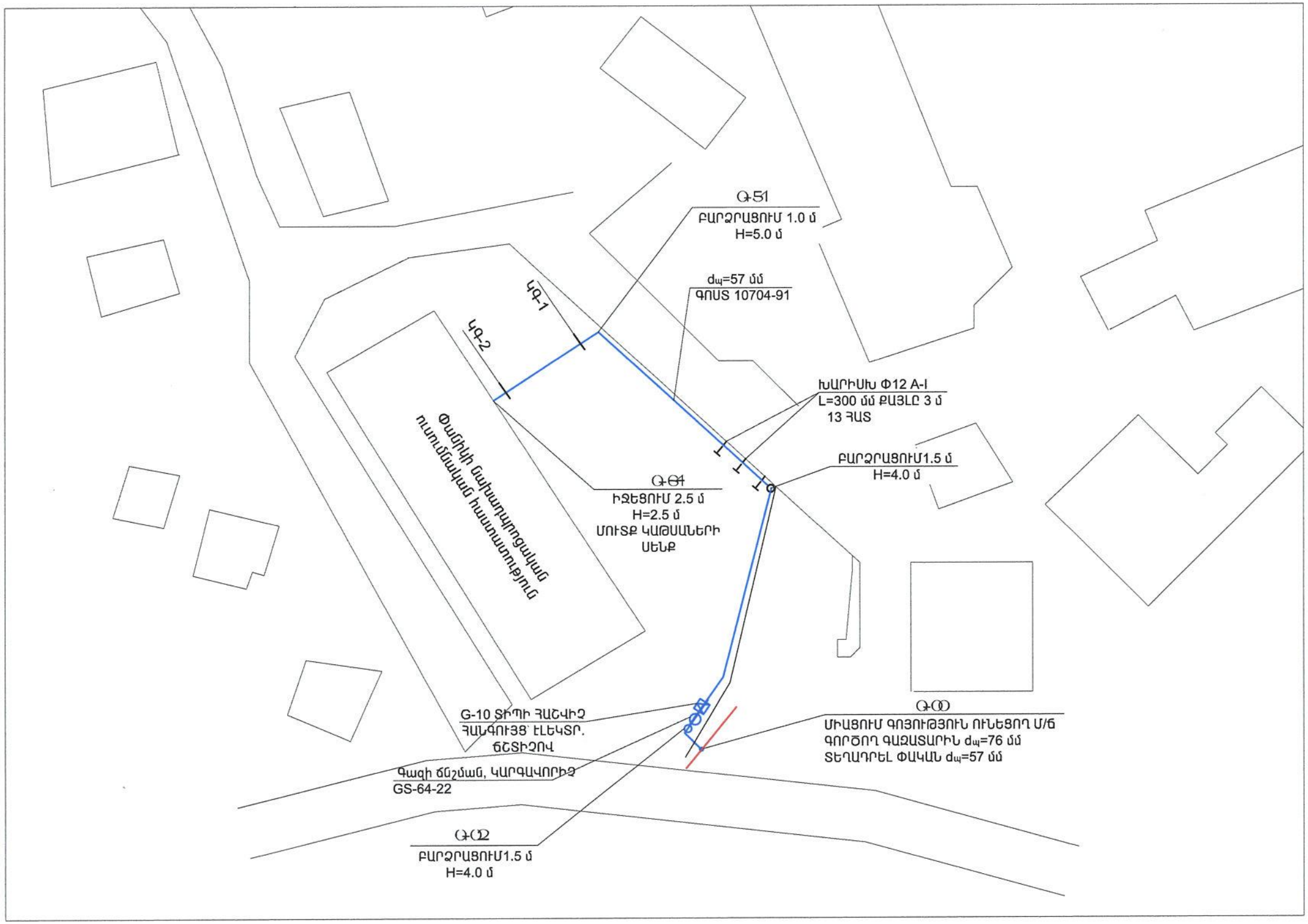

Տնօրեն	Ա.ՍԱՐԳՍՅԱՆ		ՀՀ Շիրակի մարզի Ամթիկ համայնքի Փանիկ բնակավայրի «Փանիկի նախադպրոցական ուսումնական հաստատություն» ՀՈԱՄԿ-ի ջեռուցում		
Ն գ ճ	Հ. ՀԱԿՈԲՅԱՆ				
Գծեց	Ս.ԶԱՐԱՑՊԼ	Գ-19		ՓՈՒԼ	ԹԵՐԹ	ԹԵՐԹԵՐ
				Ա Ն	Գ - 3	
			ԱՐՏԱՔԻՆ Ց/Ճ ԳԱԶԱՏԱՐԻ ՀԱՏԱԿԱԳԻԾ	«ԼՍ ՆԱԽԱԳԻԾ» ՍՊԸ	

ԱՌԱՋԻՆ ՀԱՐԿԻ ՀԱՏԱԿԱԳԻԾ ԳԱԶԱՏԱՐԻ ՆԵՐՔԻՆ ՑԱՆՑԵՐՈՎ

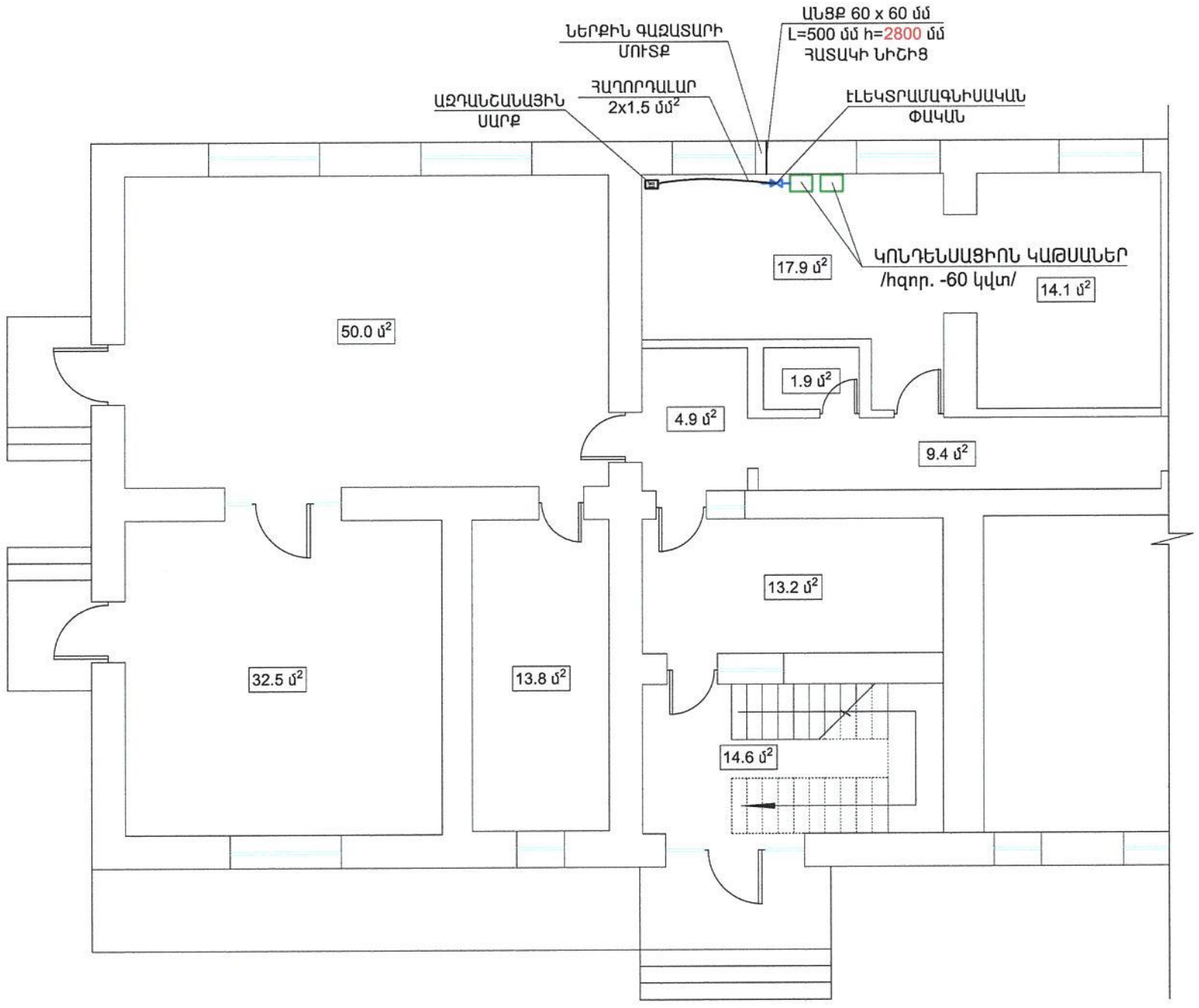

Տնօրեն	Ա.ՍԱՐԳՍՅԱՆ		ՀՀ Շիրակի մարզի Արթիկ համայնքի Փանիկ բնակավայրի «Փանիկի նախադպրոցական ուսումնական հաստատություն» ՀՈԱԿ-ի շենքի ջեռուցում		
Ն գ ճ	Հ. ՀԱԿՈԲՅԱՆ				
Գծեց	Ս.ՋԱՂԱՑՊԱՆՅԱՆ			ՓՈՒԼ	ԹԵՐԹ	ԹԵՐԹԵՐ
				Ա Ն	գ - 4	
			ԱՌԱՋԻՆ ՀԱՐԿԻ ՀԱՏԱԿԱԳԻԾ ԳԱԶԱՏԱՐԻ ՆԵՐՔԻՆ ՑԱՆՑԵՐՈՎ	«ԼՍ ՆԱԽԱԳԻԾ» ՍՊԸ	

ԳԱԶԱՏԱՐԻ ՏԱՐԱԾԱԿԱՆ ՍԽԵՄԱ

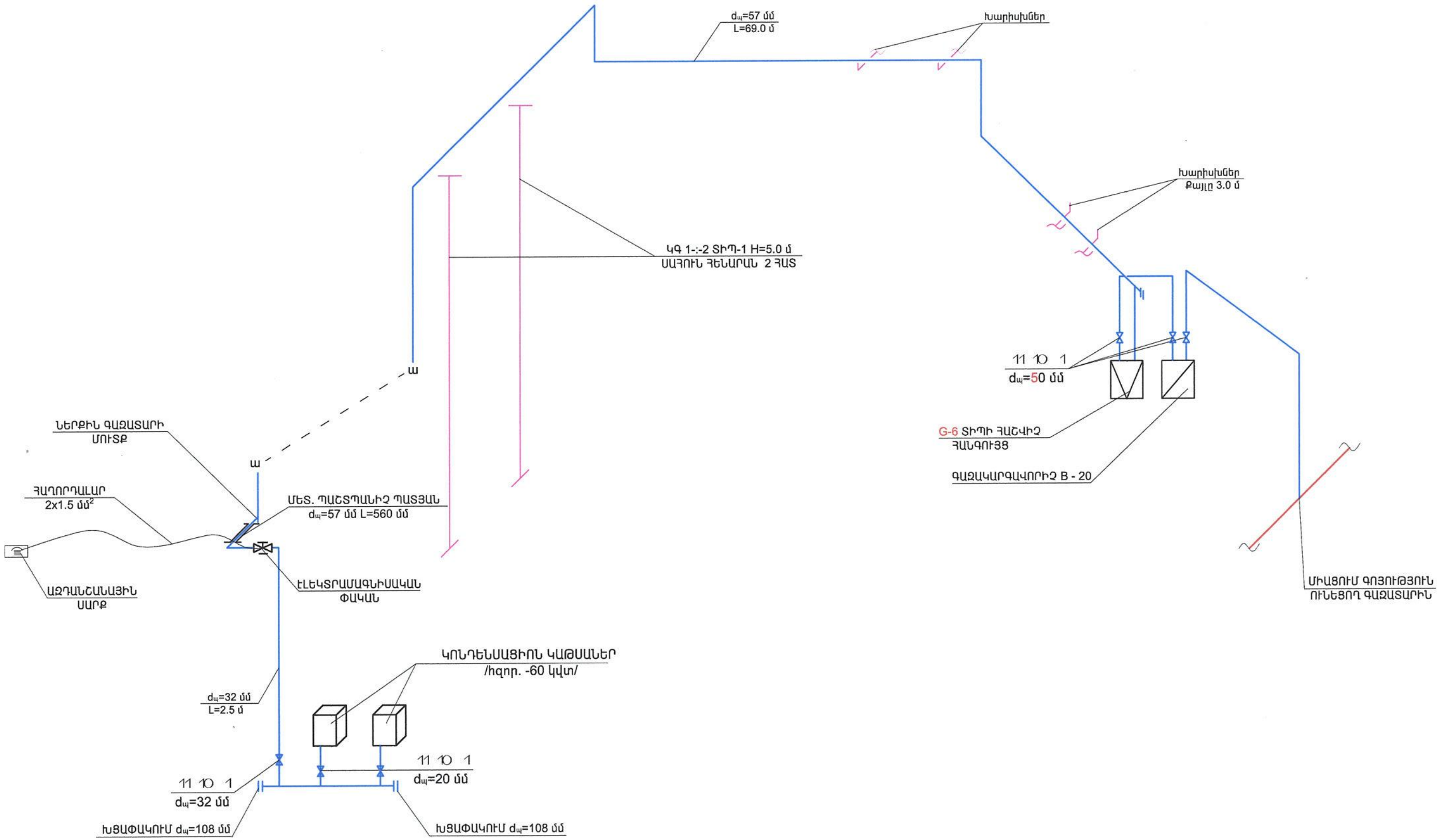

Տնօրեն	Ա.ՍԱՐԳՍՅԱՆ		ՀՀ Շիրակի մարզի Ամրակ համայնքի Փանիկ բնակավայրի «Փանիկի նախադպրոցական ուսումնական հաստատություն» ՀՈԱԿ-ի շենքի ջեռուցում			
Ն գ ճ	Հ. ՀԱԿՈԲՅԱՆ					
Գծեց	Ս.ՋԱՂԱՑՊԱՆՅԱՆ			ՓՈՒԼ	ԹԵՐԹ	ԹԵՐԹԵՐ
				Ա Ն	Գ - 5	
			ԳԱԶԱՏԱՐԻ ՏԱՐԱԾԱԿԱՆ ՍԽԵՄԱ	«ԼՍ ՆԱԽԱԳԻԾ» ՍՊԸ		

ՏԻՊԱՅԻՆ ՍԱՀՈՒՆ ՍԱՀՈՒՆ ՀԵՆԱՐԱՆ

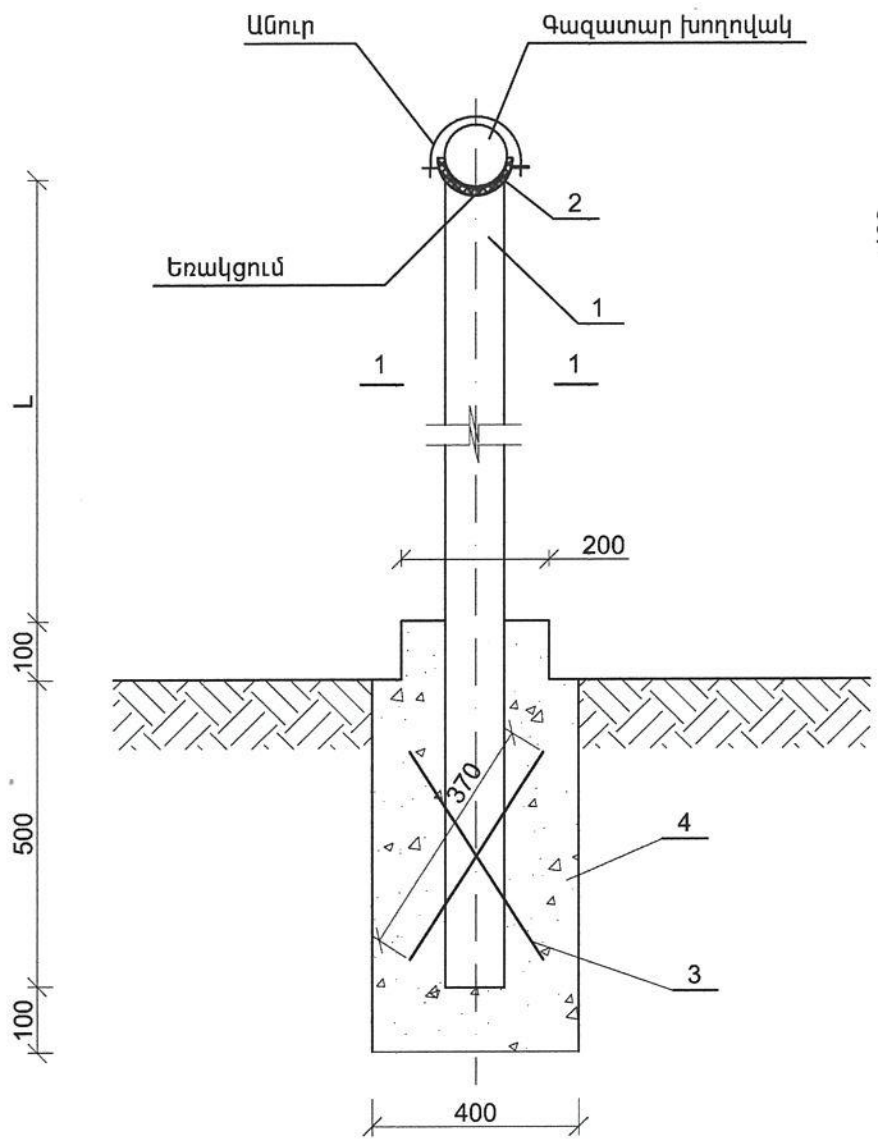

ԿՏՐՎԱԾՔ 1 - 1

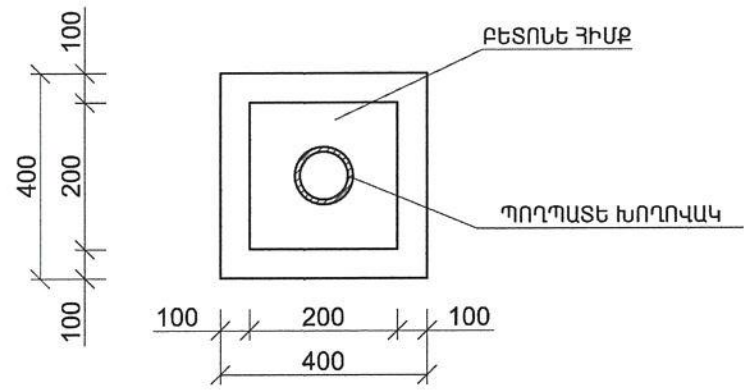

ԱՆՈՒՐԻ ԱՄՐԱՑՄԱՆ ՀԱՆԳՈՒՅՑ

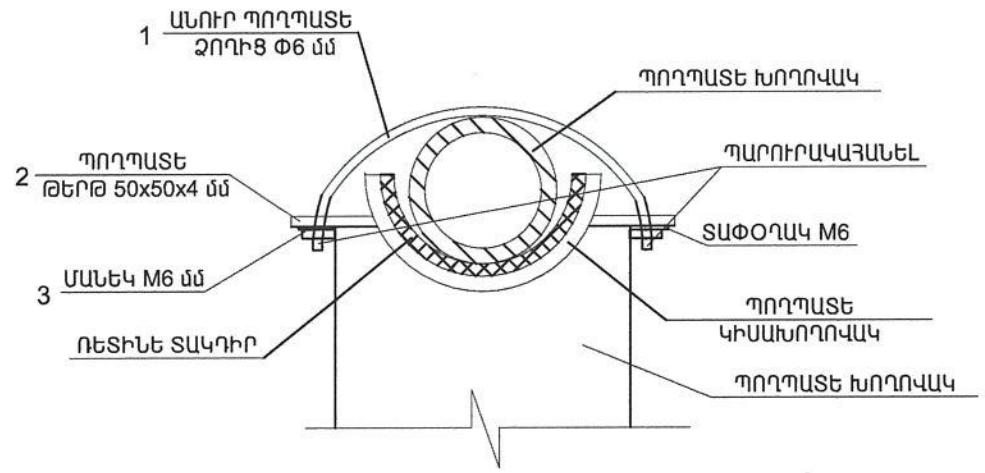

ԱՆՈՒՐԻ ՆՅՈՒԹԵՐԻ ՄԱՍՆԱԳԻՐ

1- ՊՈՂՊԱՏԵ ՁՈՂ Φ6 L=100 մմ	2-ՊՈՂՊԱՏԵ ԹԵՐԹ 30x30x4	3 - ՄԱՆԵԿ M6	4 - ՏԱՓՕՂԱԿ M6	ԸՆԴՀԱՆՈՒՐ ՔԱՇԸ	ՌԵՏԻՆԵ ՏԱԿԴԻՐ	ՔԱՆԱԿ ՀԱՏ	ԸՆԴՀԱՆՈՒՐ ՔԱՇԸ; կգ	ՌԵՏԻՆԵ ՏԱԿԴԻՐ
1 հատ	2 հատ	2 հատ	2 հատ	0.12 կգ	0.05 կգ	2	0.24	0.1 կգ

ՆՅՈՒԹԵՐԻ ՄԱՍՆԱԳԻՐ

ՏԻՊ	1 - ԽՈՂՈՎԱԿ	2-ՄԵՏԱՂԱԿԱՆ ԽՈՂՈՎԱԿ	3 - ԱՄՐԱՆ	ԸՆԴՀԱՆՈՒՐ ՆՅՈՒԹԵՐ; կգ	ԲԵՏՈՆ $մ^3$	ՔԱՆԱԿ ՀԱՏ	ԸՆԴՀԱՆՈՒՐ ՔԱՇԸ; կգ	ԲԵՏՈՆ ԸՆԴԱՄԵՆԸ $մ^3$
1	76 x 4 L=5500 մմ	57 x 4 L=80 մմ	Φ12 l=370 մմ	40.0	0.1	2	80.0	0.2

Տնօրեն	Ա.ՍԱՐԳՍՅԱՆ		ՀՀ Շիրակի մարզի Արթիկ համայնքի Փանիկ բնակավայրի «Փանիկի նախադպրոցական ուսումնական հաստատություն» ՀՈԱԿ-ի շենքի ջեռուցում			
Ն գ ճ	Հ. ՀԱԿՈԲՅԱՆ					
Գծեց	Ս.ՁԱՂԱՑՊԱՆՅԱՆ			ՓՈՒԼ	ԹԵՐԹ	ԹԵՐԹԵՐ
				Ա Ն	Գ - 6	
			ՏԻՊԱՅԻՆ ՍԱՀՈՒՆ ՍԱՀՈՒՆ ՀԵՆԱՐԱՆ: ԿՏՐՎԱԾՔ 1 - 1: ԱՆՈՒՐԻ ԱՄՐԱՑՄԱՆ ՀԱՆԳՈՒՅՑ: ՆՅՈՒԹԵՐԻ ՄԱՍՆԱԳԻՐ:	ՆԱԽԱԳԻԾ	«ԼՍ ՆԱԽԱԳԻԾ» ՍՊԸ	